KALDEWEI
Producent wanien nr 1 w Europie

# (PL) INSTRUKCJA MONTAŻU NÓG MODEL 5030/5032

1

**Położyć opakowaną wannę na podłodze dnem do góry.**

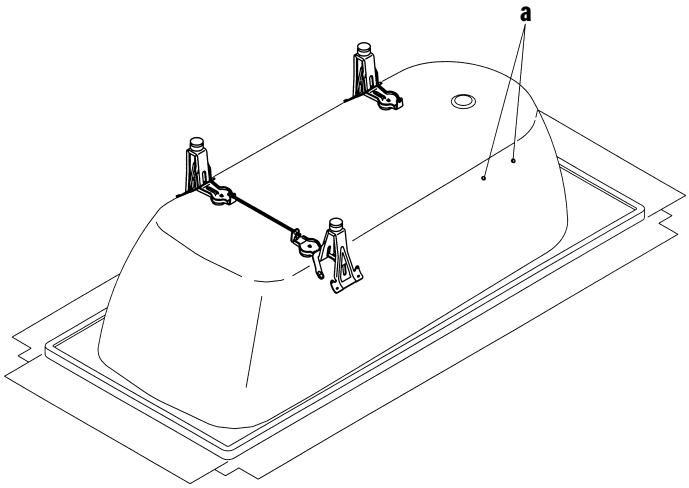


2

**Wsunąć blaszki nóg wannowych (b) na bolce przyspawane do wanny.**

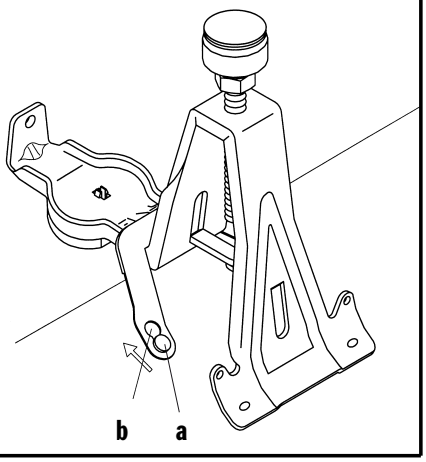


3

**Połączyć parę nóg śrubą rzymską (c) dokręcić nakrętki motylkowe ręcznie! Nie używać klucza itp.**

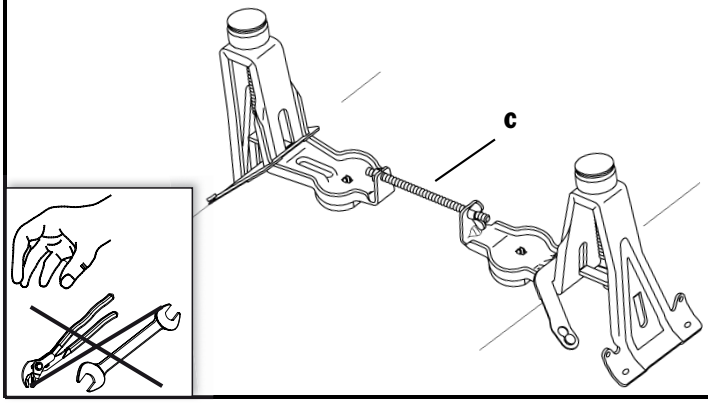


4

**Wannę odwrócić, postawić na nogach, wypoziomować, zakontrować nakrętki.**

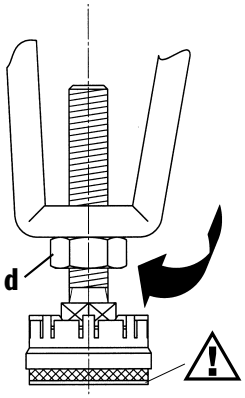


**Przy zastosowaniu odpowiednio zainstalowanego zestawu wyciszającego spełnione są wymagania normy DIN 4109/A1. Wannę należy dodatkowo mocować uchwytami do ściany (nie zawarte w opakowaniu).**

Franz Kaldewei GmbH & Co. KG
Beckumer Str. 33-35
D-59229 Ahlen
Telefon +49 2382 785 0
Fax: +49 2382 785 200
Internet: www.kaldewei.com

07/2008